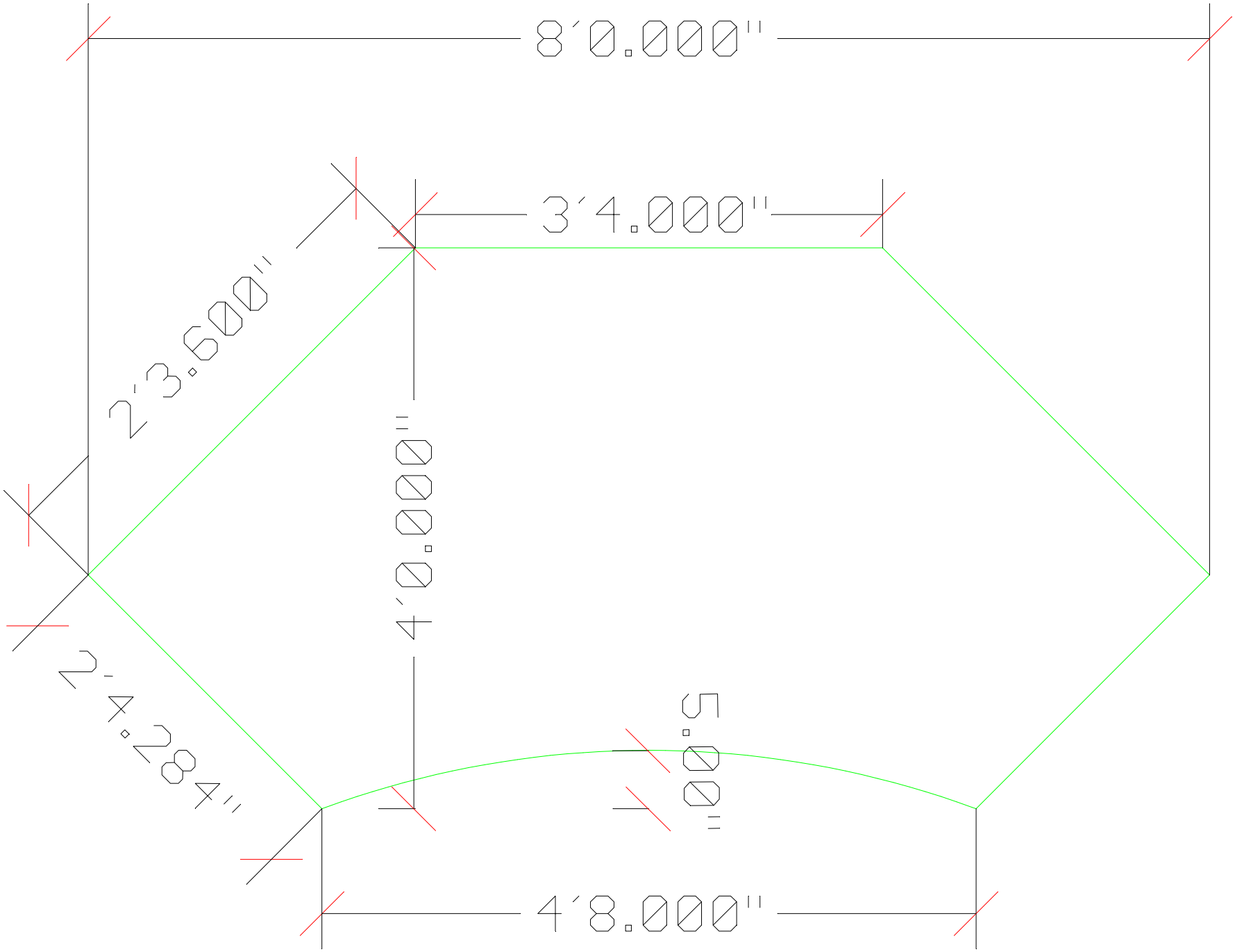
8'0.000"
3'4.000"
2'3.600"
4'0.000"
2'4.284"
5.000"
4'8.000"